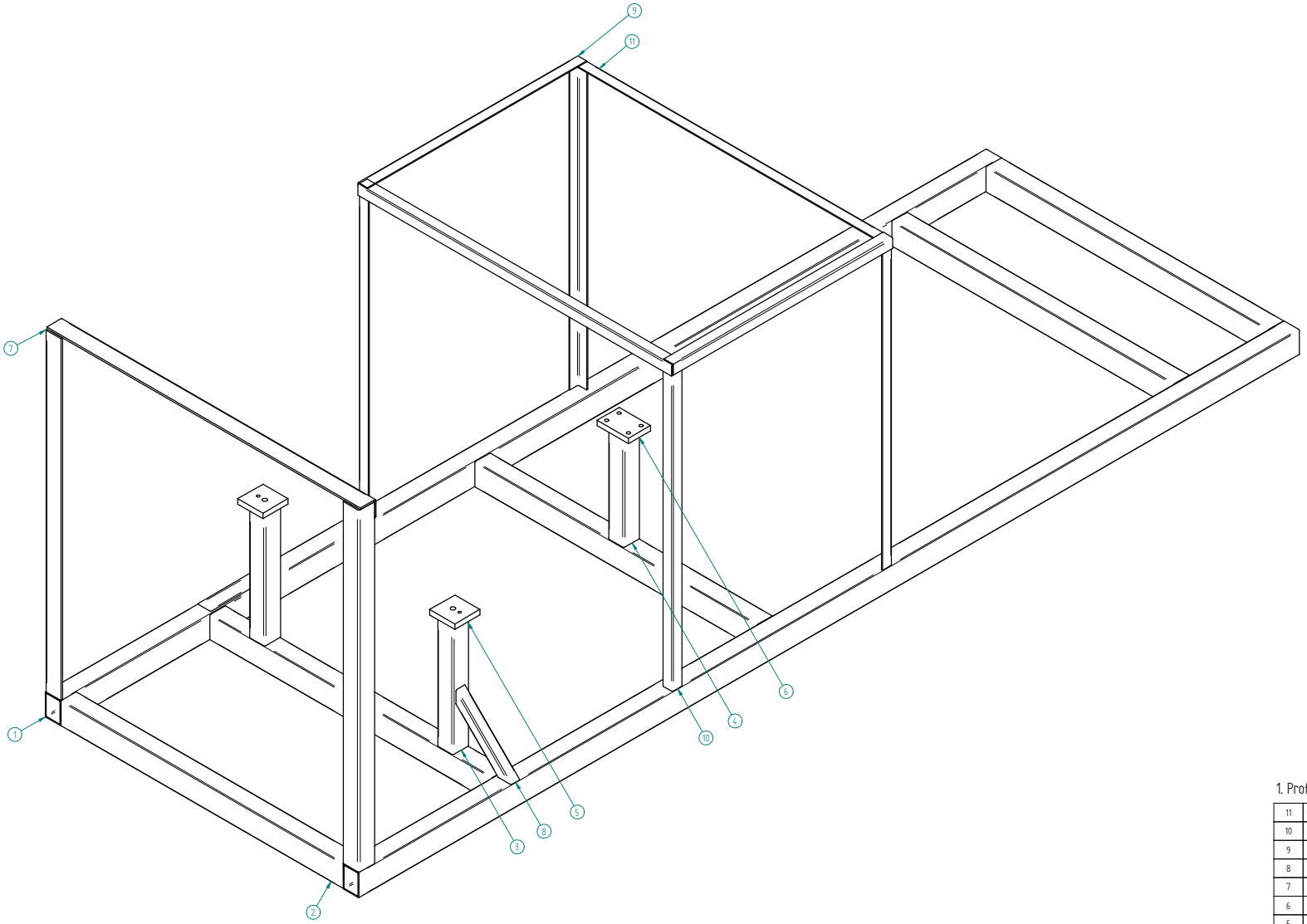

1. Profiilitolerants on vastavuses standardiga EN 10219-2:2006

Osa	Nimetus, materjal	Tahis	Hulk	Markused
11	Nurk 30x30x3 S235JR+AR EN10025		2	
10	Nurk 30x30x3 S235JR+AR EN10025		4	
9	Nurk 30x30x3 S235JR+AR EN10025		2	
8	Nelikanttroru 30x30x3, S355J2H EN10025		2	
7	Nurk 50x50x5 S235JR+Z275+AR EN10025		3	
6	Plaat 100x70x15, S235JR EN10025		1	
5	Plaat 80x80x15, S235JR EN10025		2	
4	U-profiil 50x50x4, S235JRG2 EN10025		1	
3	U-profiil 50x50x4, S235JRG2 EN10025		2	
2	Nelikanttroru 70x50x3, S355J2H EN10025		5	
1	Nelikanttroru 70x50x3, S355J2H EN10025		2	

Materjal:	Markimata piirhälbed:	Mass:	Mõõt: 15
Teostas: A. Tamp	Nimetus: Raam		Faili nimetus: Draft.dft
Kontrollis: *P. Sokolov*			
Kinnitas: A. Lukk			
TTK AT82a	Leht: 2/2	Tahis: *LT 01.00.00*	Formaat: A1